G H I J K L M

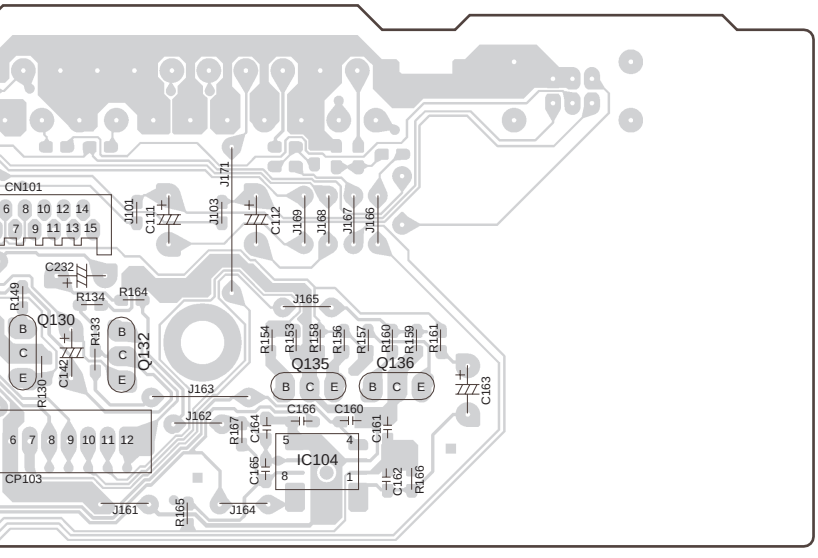
CN101
6 8 10 12 14
7 9 11 13 15
J101
C111
J103
J171
C112
J169
J168
J167
J166
C232
R149
R134
R164
Q130
B
C
E
R133
Q132
B
C
E
C142
R130
J165
R154
R153
R158
R156
R157
R160
R159
R161
Q135
B C E
Q136
B C E
C163
J163
J162
C166
C160
R167
C164
C161
6 7 8 9 10 11 12
CP103
5
4
IC104
8
1
C165
C162
R166
J161
R165
J164

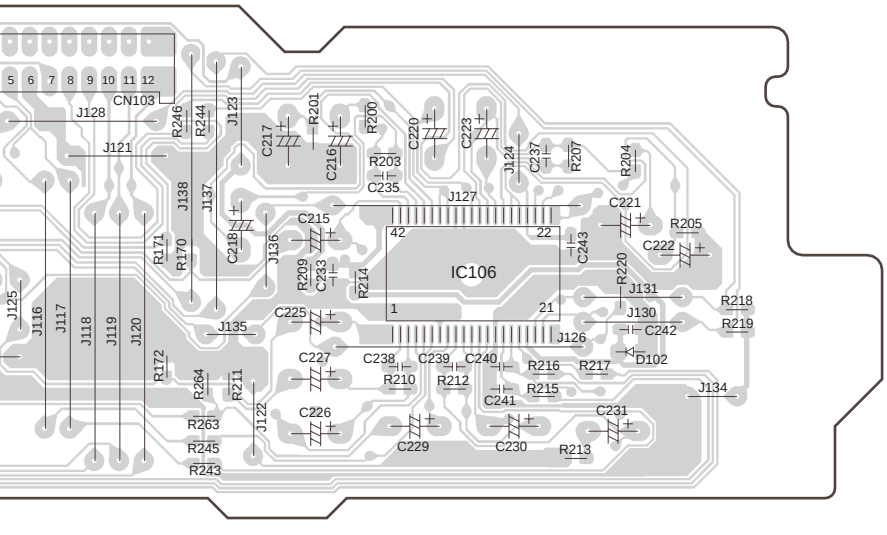
5 6 7 8 9 10 11 12
CN103
J128
R246
R244
J123
C217
R201
R200
C220
C223
J124
C237
R207
R204
J121
R203
C235
C216
J127
C221
J138
J137
C215
42
22
R205
C222
R171
R170
C218
J136
R209
C233
R214
IC106
C243
R220
J131
J125
J116
J117
J118
J119
J120
1
21
J130
R218
R219
C225
J135
J126
C242
R172
C227
C238
C239
C240
R216
R217
D102
R264
R211
R210
R212
R215
J134
C241
J122
C226
C231
R263
R245
R243
C229
C230
R213